FR 7100

AUSZUGSART:	**seitenstabiler Differentialvollauszug**
MONTAGE:	aufliegende Schubkastenmontage

EINBAUBREITE:	**24 mm**
TRAGKRAFT:	dynamisch bis **100 kg** (Vollauszug) dynamisch bis **90 kg** (Überauszug)

WERKSTOFF:	Stahl, verzinkt oder lichtgrau pulverbeschichtet

BESTÜCKUNG:	Massiv-Kunststoffrollen (Delrin*)

SPEZIFIKATIONEN & HINWEISE:

- Korpus- und Ladenprofil mit Anschraubbohrungen
- hohe Seitenstabilität durch speziell geformtes Mittelprofil und Führungsrollen
- optimale Laufeigenschaften und Laufruhe durch integrierte Differentialwirkung
- integrierte Aushängesicherung in der Mittelschiene
- beidseitig zwangsgeführt
- Selbsteinlauf

passend zu Teilauszug FR 115 und FR 215

Auf Wunsch mit 60 mm Überauszug lieferbar!

*DuPont (TM) Delrin®

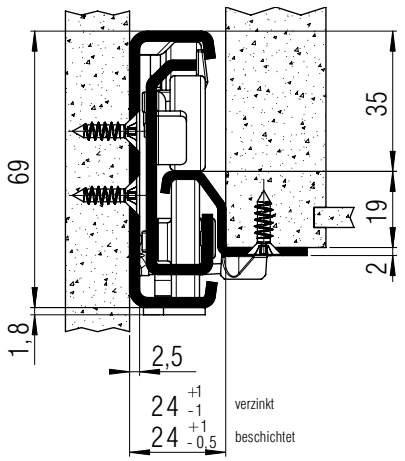

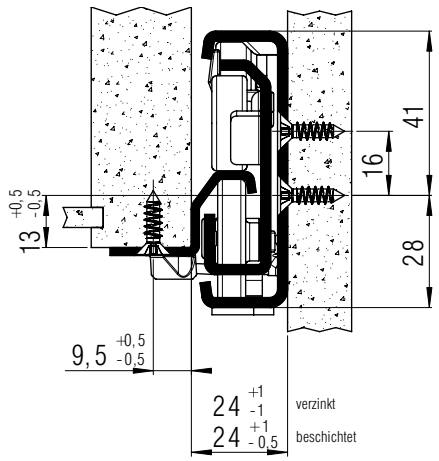

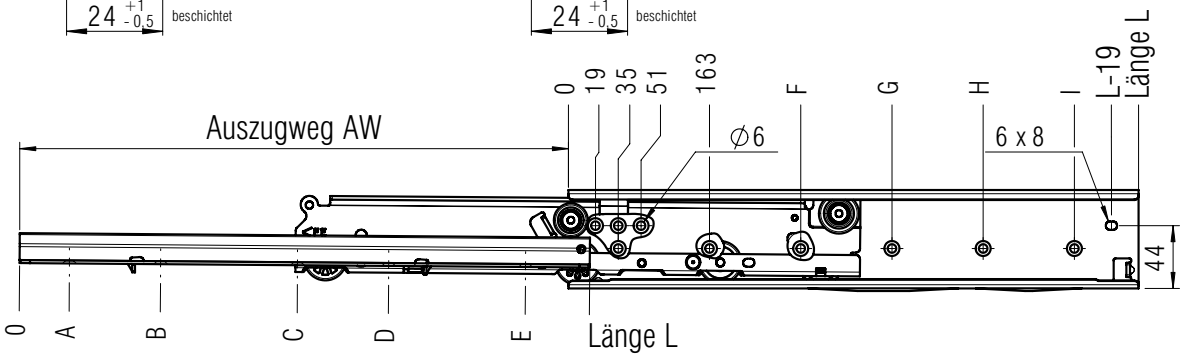

Anschraubbohrungen für 4,5 mm Spax-Schraube

L mm	AW Vollauszug	A mm	B mm	C mm	D mm	E mm	F mm	G mm	H mm	I mm	Gewicht pro Paar (kg)	Bestellnr. lightgrau
400	385	46	238	366			323	355			3,64	▸ **7100**
450	435	32	288	416			355	419			4,11	▸ **7101**
500	485	50	146	370	466		291	451			4,57	▸ **7102**
550	535	36	196	420	516		323	483			5,04	▸ **7103**
600	585	22	246	438	566		355	547			5,50	▸ **7104**
650	635	40	296	488	616		355	611			5,97	▸ **7105**
700	685	26	186	346	538	666	355	515	643		6,43	▸ **7106**
750	735	44	204	396	588	716	355	547	675		6,90	▸ **7107**
800	785	30	190	446	638	766	355	611	739		*	*
850	835	48	240	464	688	816	355	611	771		*	*
900	885	34	290	578	738	866	355	611	835		*	*
950	935	20	340	628	788	916	355	611	771	899	*	*
1000	985	38	390	646	838	966	355	643	771	931	*	*

Verpackungseinheit: **4 Garnituren im Karton** ▸ **prompt lieferbar** *** Mindestmenge und Lieferzeit auf Anfrage!**